FORMATO ABNT

A3

297 x 420

Material:	Revisão:

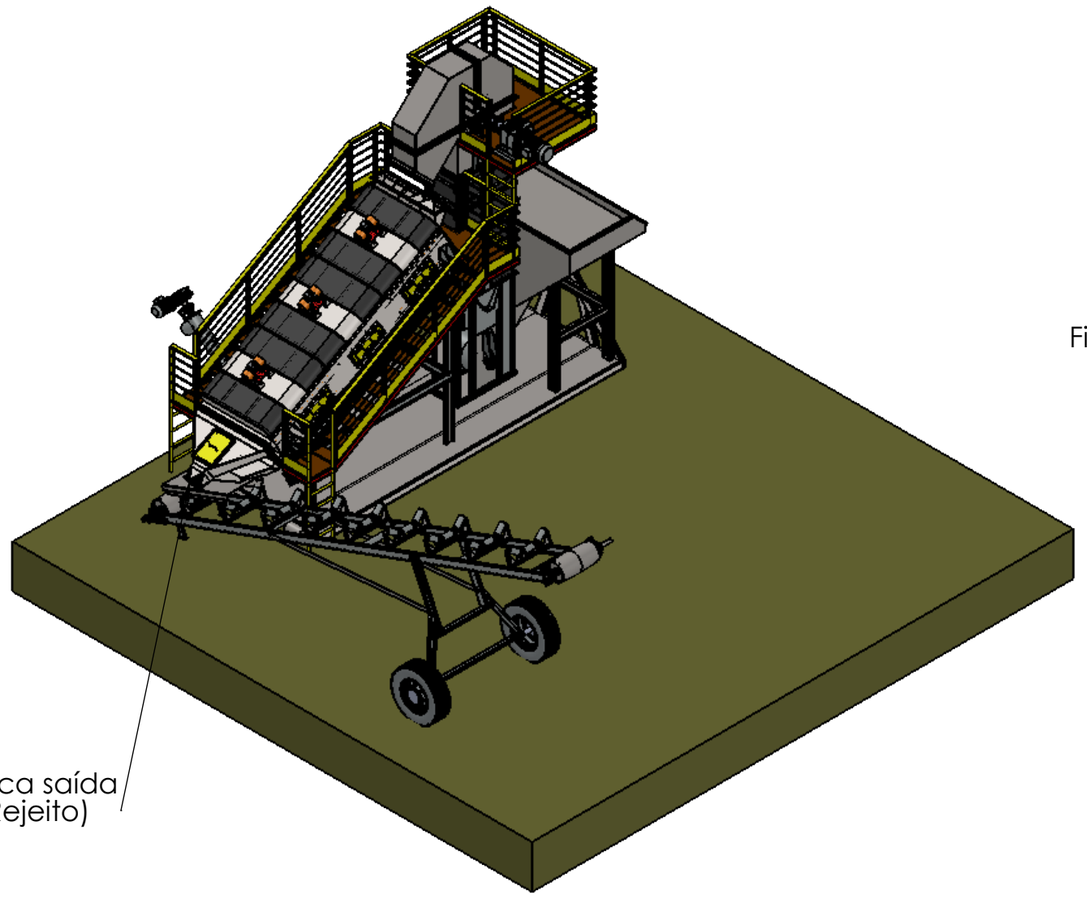

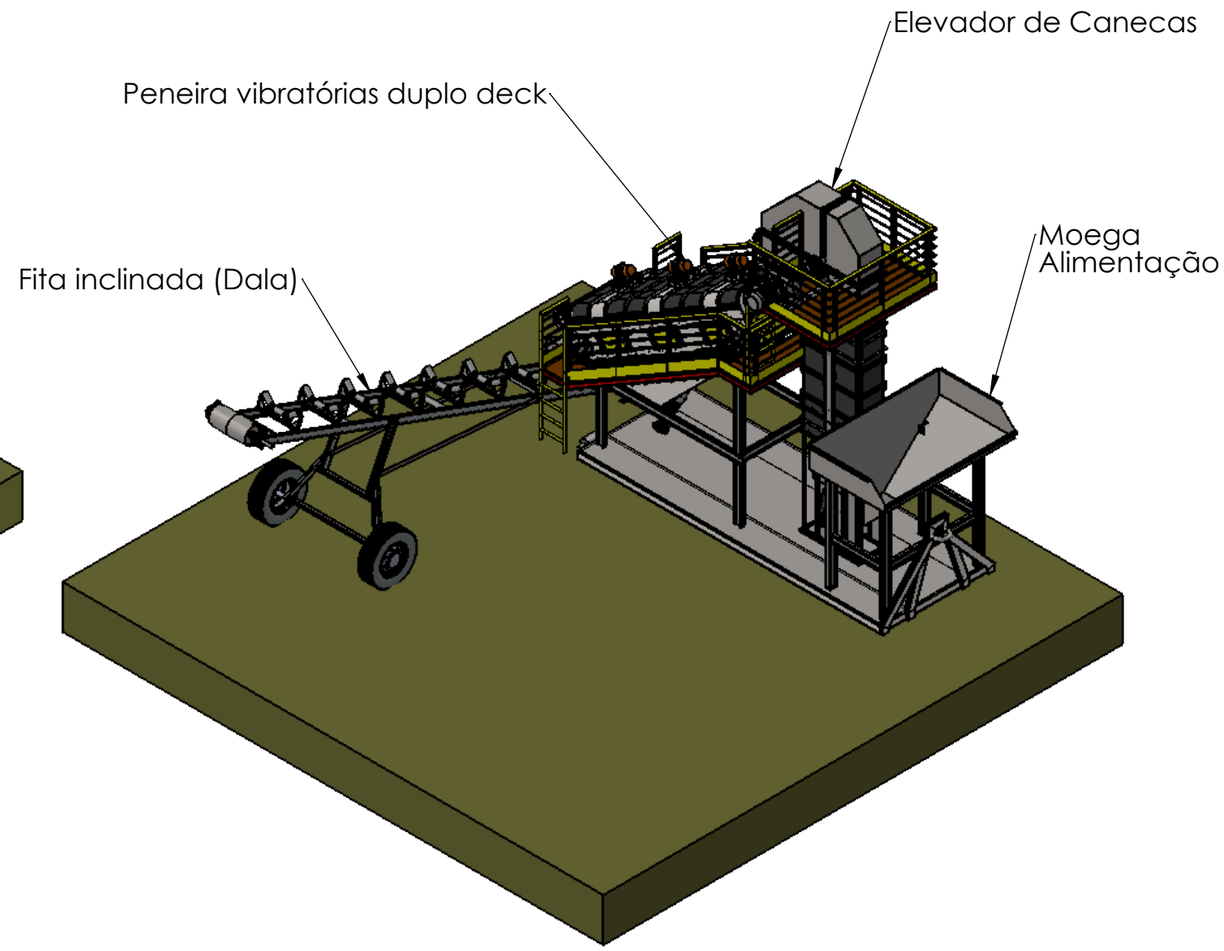

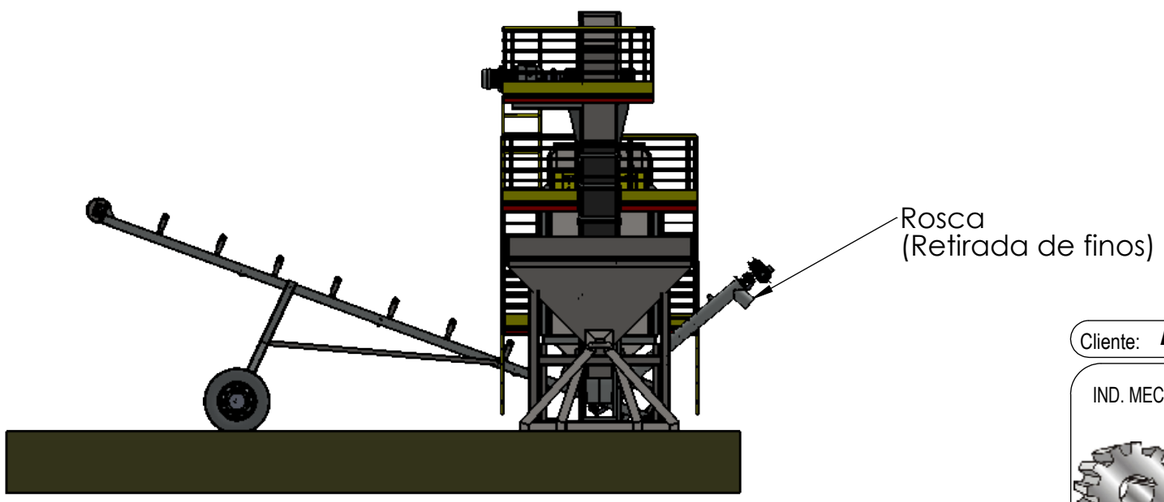

ESTE PROJETO E DE PROPRIEDADE DA IND. MECÂNICA NORTON OLIVEIRA E PROIBIDA A REPRODUÇAO E USO POR TERCEIROS SEM AUTORIZACAO, CONFORME LEGISLACAO BRASILEIRA.

PROJ.

1° DIEDRO

Cliente: *EuroChem*	Quantidade: Pç (s)
IND. MECÂNICA NORTON OLIVEIRA	Designação: / OS:
Avenida Goiás,296 / Bairro: Centro / CEP:78.840-000	Fone:(66)3419-4108 / Campo Verde - MT / *snortonoliveiraindustria@gmail.com*
	Impresso em: *18/09/2023* / Data: / Escala:
Desenhista: *Mircon J Girardon*	***SISTEMA MÓVEL - UNIDADE DE PENEIRAMENTO - MOD 01***
Projetista: *Mircon J Girardon*	Desenho: / Código: *2023.09.15-0001-M* / Tratamento / Folha: 1/2

FORMATO ABNT

A3

297 x 420

Material:	Revisão:

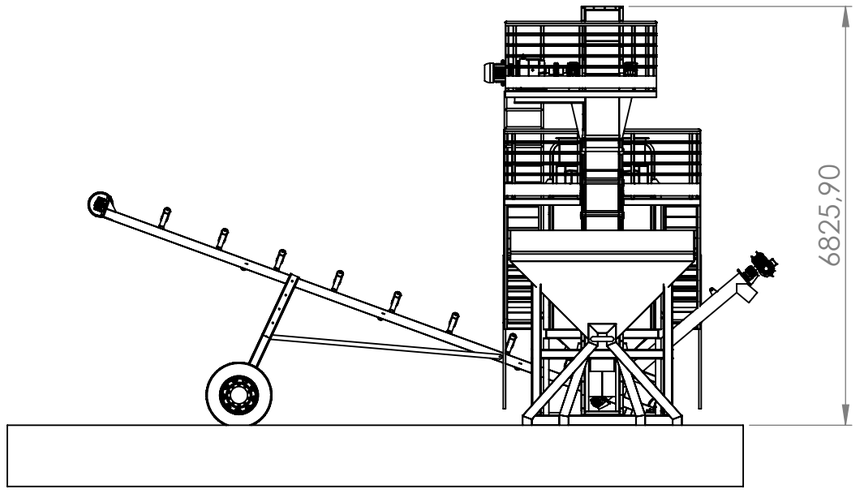

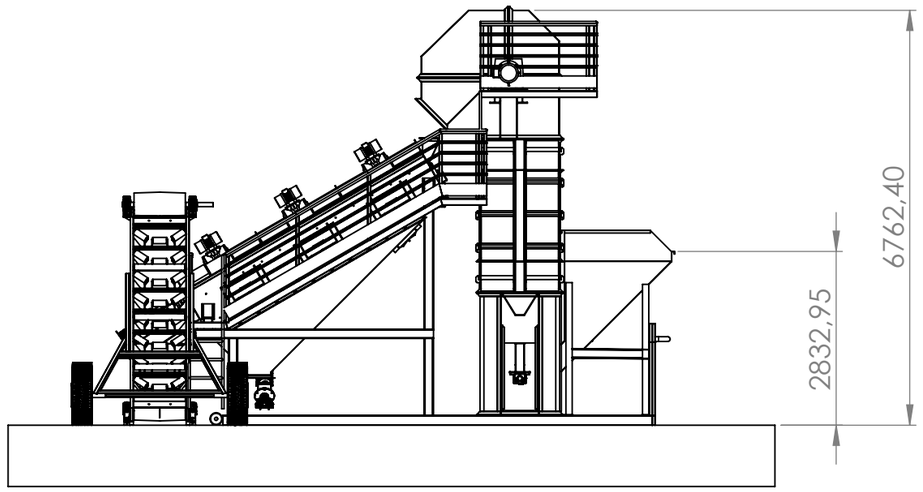

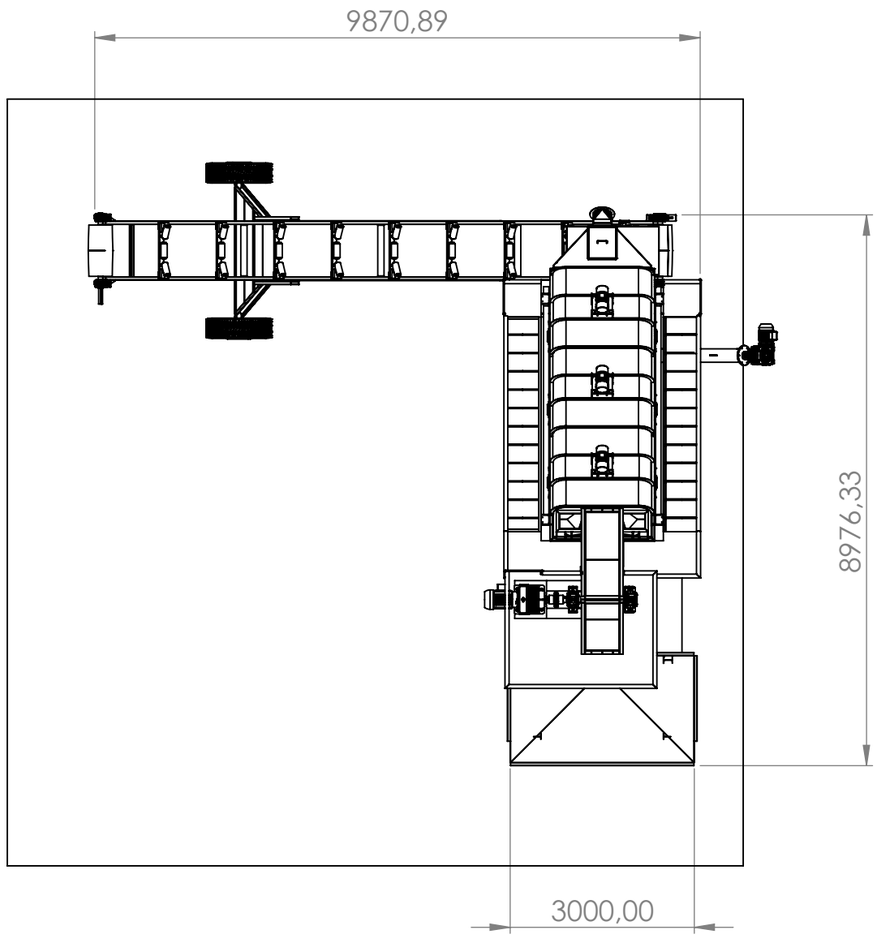

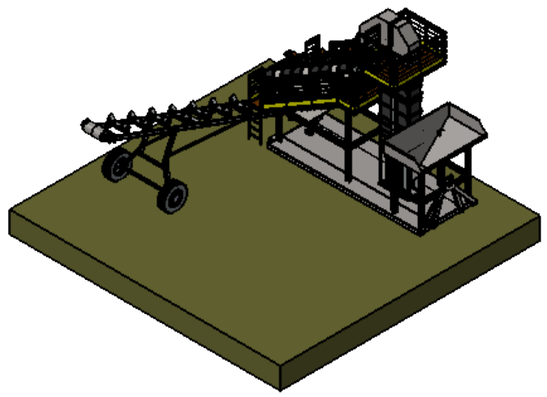

ESTE PROJETO E DE PROPRIEDADE DA IND. MECÂNICA NORTON OLIVEIRA E PROIBIDA A REPRODUÇÃO E USO POR TERCEIROS SEM AUTORIZAÇÃO, CONFORME LEGISLAÇÃO BRASILEIRA.

PROJ.

1° DIEDRO

Cliente: *EuroChem*		Quantidade: Pç (s)
IND. MECÂNICA NORTON OLIVEIRA	Designação:	OS:
	Avenida Goiás,296 Fone:(66)3419-4108 Bairro: Centro Campo Verde - MT CEP:78.840-000 *snortonoliveiraindustria@gmail.com*	Impresso em: *18/09/2023* Data: Escala:
	Desenhista: *Mircon J Girardon*	***SISTEMA MÓVEL - UNIDADE DE PENEIRAMENTO - MOD 01***
	Projetista: *Mircon J Girardon*	Desenho: Código: *2023.09.15-0001-M* Tratamento Folha: 2/2